ARCHEOLOGICKÝ ÚSTAV AKADEMIE VĚD ČESKÉ REPUBLIKY V BRNĚ

PŘEHLED VÝZKUMŮ
1991

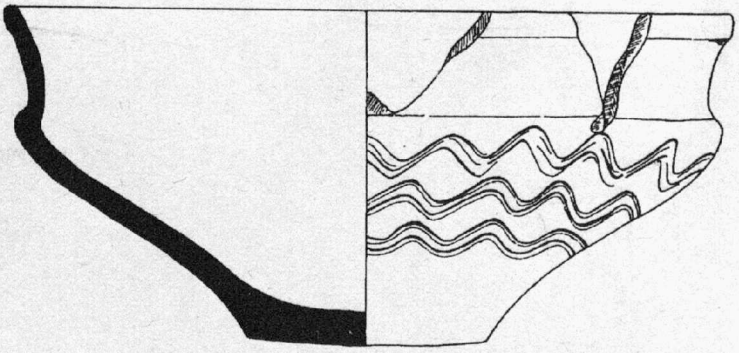

BRNO 1993

V 240,-

ARCHEOLOGICKÝ ÚSTAV AKADEMIE VĚD ČESKÉ REPUBLIKY V BRNĚ

PŘEHLED VÝZKUMŮ
1991

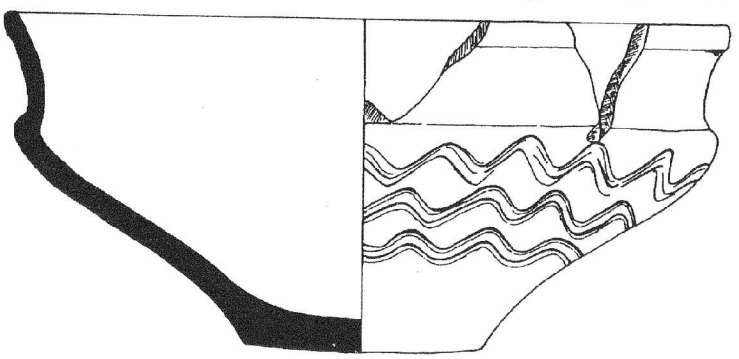

BRNO 1993

OBSAH

1. Články a krátké studie

KOVÁRNÍK, J.: Großproduktions-Exploitationszentrum und prähistorische Ateliers Jevišovice I (Bez. Znojmo) 9

HORÁLKOVÁ, P.: Laténské sídliště ve Vyškově (okr. Vyškov). - Latènezeitliche Siedlung in Vyškov (Bez. Vyškov) 17

MACHÁČEK, J.: Analýza žárového pohřebiště z Břeclavi-Pohanska. - Analyse des Brandgräberfeldes aus Břeclav-Pohansko (Bez. Břeclav) 33

2. Zprávy o výzkumech a nálezech za rok 1991

2.1. Paleolit a mezolit

DOLEŽEL, J.: Paleolitický úštěp z Rašova (okr. Blansko). - Paläolithischer Abspliss aus Rašov (Bez. Blansko) 43

SVOBODA, J.: Další etapa výzkumu v Přerově-Předmostí (okr. Přerov) 44

2.2. Neolit a eneolit

KOHOUTEK, J. - LANGOVÁ, J.: Sídliště s lineární keramikou ve Zlíně-Malenovicích (okr. Zlín) - Siedlung mit Linearkeramik in Tlumačov im J. 1990 (Bez. Zlín) 45

KOŠTUŘÍK, P. - KAZDOVÁ, E.: Die systematische Erforschung der neolithischen Siedlung bei Těšetice-Kyjovice (Bez. Znojmo) im Jahre 1991 46

KOVÁRNÍK, J.: Záchranný archeologický výzkum neolitického sídliště Únanov VII (okr. Znojmo). - Archäologische Rettungsgrabung auf der neolithischen Siedlung Únanov VII (Bez. Znojmo) 46

PAVELČÍK, J: Fünfundzwanzigste Grabungsetape in Hlinsko bei Lipník nad Bečvou (Bez. Prostějov) 47

ŠMÍD, M.: Siedlung der Trichterbecherkultur bei Laškov (Bez. Prostějov) 47

ŠMÍD, M.: Hrob kultury se šňůrovou keramikou z Mostkovic (okr. Prostějov). - Grab der Kultur mit Schnurkeramik aus Mostkovice (Bez. Prostějov) 48

SNÁŠIL, R.: Sídliště kultury zvoncovitých pohárů na pomezí k. ú. Drslavic a Havřic (okr. Uherské Hradiště). - Siedlung der Glockenbecherkultur im Grenzstreifen der Katastralgebiete von Drslavice und Havřice (Bez. Uherské Hradiště) 49

BÁLEK, M. - DVOŘÁK, P. - KOVÁRNÍK, J.: Gräber der Glockenbecherkultur bei Tvořihráz (Bez. Znojmo) 50

2.3. Doba bronzová

STUCHLÍK, S. - STUCHLÍKOVÁ, J.: Rettungsgrabung in Moravská Nová Ves (Bez. Břeclav) 53

DOČKALOVÁ, M. - KAZDOVÁ, E. - KOŠTUŘÍK, P.: Hromadný hrob ze starší doby bronzové v Těšeticích-Kyjovicích (okr. Znojmo). - Ein Massengrab aus der älterem Bronzezeit in Těšetice - Kyjovice (Bez. Znojmo) 54

PEŠKA, J. - KLANICOVÁ, E.: Záchranná akce v Mikulově-Mušlově (okr. Břeclav). - Rettungsaktion in Mikulov-Mušlov (Bez. Břeclav) 55

STUCHLÍK, S.: Šestnáctá sezóna na výzkumu v Boroticích (okr. Znojmo). - Sechszehnte Grabungssaison in Borotice (Bez. Znojmo). 55

ŠTROF, A.: Weitere Grabungssaison auf Hradisko bei Svitávka (Bez. Blansko). 56

PEŠKA, J. - KLANICOVÁ, E.: Nově objevené sídliště mladší doby bronzové v Mikulově (okr. Břeclav). - Eine neue entdeckte Siedlung aus der jüngeren Bronzezeit in Mikulov (Bez. Břeclav). 57

SALAŠ, M.: Další povrchové sběry u Němčic (okr. Brno-venkov). - Weitere Oberflächensammlungen bei Němčice (Bez. Brno-venkov). 57

SNÁŠIL, R.: Žárový hrob (?) slezské kultury z Uherského Hradiště-Vések (okr. Uherské Hradiště). - Brandgrab (?) der schlesischen Kultur aus Uherské Hradiště-Vésky (Bez. Uherské Hradiště). 57

2.4. Doba halštatská a laténská

ŠTROF, A.: Záchranný výzkum na Hradisku u Skalice (okr. Blansko). - Rettungsgrabung auf Hradisko bei Skalice (Bez. Blansko). 59

VITULA, P.: Rettungsgrabungen auf der Bratislavská Gasse in Brno (Bez. Brno-město). 59

ČIŽMÁŘ, M. - HORÁLKOVÁ, P.: Erforschung des keltischen Oppidums Staré Hradisko im Jahre 1991 (Gemeinde Malé Hradisko, Bez. Prostějov). 60

2.5. Doba římská a stěhování národů

BÁLEK, M. - DROBERJAR, E. - ŠEDO, O.: Die Entdeckung von römischen Marschlagern bei Mušov und Přibice (Bez. Břeclav). 61

DROBERJAR, E. - TEJRAL, J.: Erforschung der römischen Höhenbefestigung am Mušov-Burgstall im Jahre 1991 (Bez. Břeclav). 64

DROBERJAR, E.: Nálezy na sídlišti z doby římské v Dubňanech (okr. Hodonín). - Funde auf der Siedlung aus der römischen Kaiserzeit in Dubňany (Bez. Hodonín). 65

GEISLER, M. - ŠEDO, O.: Třetí (závěrečná) sezóna záchranného výzkumu na trase dálnice v poloze Žleby u Vyškova (okr. Vyškov). - Die dritte Abschlußsaison der Rettungsgrabung auf der Autobahntrasse bei Vyškov (Bez.Vyškov). 66

BÁLEK, M. - GEISLER, M. - ŠEDO, O.: Siedlung aus der Völkerwanderungszeit in Rajhradice (Bez. Brno-venkov) 67

2.6. Raný středověk

DOSTÁL, B. - VIGNATIOVÁ, J.: Břeclav-Pohansko 1991 (okr. Břeclav). - Břeclav-Pohansko 1991 (Bez. Břeclav). 69

GALUŠKA, L.: Archäologische Untersuchungen in Staré Město bei Uh. Hradiště in den Jahren 1990-1991 (Bez. Uherské Hradiště). 71

MAREK, O.: Nové sídliště v areálu hradiště v Mikulčicích (okr. Hodonín). - Eine neue Siedlung im Areal des Burgwalles in Mikulčice (Bez. Hodonín). 73

KLÍMA, B. jr.: Výzkum ve Znojmě-Hradišti v roce 1991 (okr. Znojmo). - Die Grabung in Znojmo-Hradiště ("Burgwall") im Jahre 1991 (Bez. Znojmo) 74

SNÁŠIL, R.: Další nálezy ze sídliště v Kudlovicích-Dolině (okr. Uherské Hradiště). - Weitere Funde von der Siedlung in Kudlovice-Dolina (Bez. Uh. Hradiště). 76

KLANICOVÁ, E. - PEŠKA, J.: Průzkum na zámku v Břeclavi (okr. Břeclav). - Untersuchungen am Schloß in Břeclav (Bez. Břeclav). 76

SNÁŠIL, R.: Nové nálezy na hradisku ve Spytihněvi (okr. Zlín). - Neue Funde auf dem Burgwall in Spytihněv (Bez. Zlín). 77

2.7. Vrcholný středověk až novověk

BRACHTL, Z.: Třetí výzkumná sezóna v Javorníku-Vsi (okr. Šumperk). - Die dritte Grabungssaison in Javorník-Ves (Bez. Šumperk). 79

DOLEŽEL, J.: Záchranné výzkumy ve středověkém jádře a předměstích města Ivančic (okr. Brno-venkov). - Rettungsgrabungen mit mittelalterlichen Kern und den Vororten der Stadt Ivančice (Bez. Brno-venkov). 79

DOLEŽEL, J.: Lokalizace a průzkum tří zaniklých středověkých vsí v povodí Svitavy a Svratky (okr. Blansko, Brno-venkov). - Lokalisierung und Erforschung von drei mittelalterlichen Dorfwüstungen im Flußgebiet der Svitava und Svratka (Bez. Blansko, Brno-venkov) 82

HIMMELOVÁ, Z. - KUNDERA, K. - PROCHÁZKA, R. - UNGER, J.: Záchranné výzkumy v Brně v r. 1991 (okr. Brno-město) - Rettungsgrabungen in Brno im Jahre 1991 (Bez. Brno-Stadt). 85

KLANICOVÁ, E. - PEŠKA, J.: Sondážní práce v tzv. Ditrichštejnské hrobce v Mikulově (okr. Břeclav).- Sondierungsarbeiten in der sog. Dittrichsteingruft in Mikulov (Bez. Břeclav). 88

KOHOUTEK, J.: Nové poznatky ze středověké topografie Uherského Brodu (okr. Uherské Hradiště). - Neue Erkenntnise zur mittelalterlichen Topographie von Uherský Brod (Bez. Uherské Hradiště). 88

KOHOUTEK, J.: Pokračování výzkumu hradu Lukova v letech 1990 a 1991 (okr. Zlín) - Fortsetzung der Grabungen auf der Burg Lukov in den Jahren 1990 und 1991. (Bez. Zlín). 89

KOHOUTEK, J.: První etapa výzkumu v areálu hradu Sovince (okr. Bruntál). - Die erste Grabungsetappe im Areal der Burg Sovinec (Bez. Bruntál). 90

KOHOUTEK, J.:Výzkum středověké tvrze v Tlumačově (okr. Zlín). - Erforschung einer mittelalterlichen Feste in Tlumačov (Bez. Zlín). 91

SNÁŠIL, R.: Zjišťovací a předstihový výzkum v areálu františkánského kláštera v Uherském Hradišti (okr. Uherské Hradiště). - Feststellungs- und Vorsprungsgrabung im Areal des Franziskanerklosters in Uherské Hradiště (Bez. Uh. Hradiště). 91

SNÁŠIL, R.: Záchranný výzkum v Uherském Hradišti-Mařaticích (okr. Uherské Hradiště). - Rettungsgrabung in Uherské Hradiště - Mařatice (Bez. Uh. Hradiště). 93

PAVELČÍK, J.: Nález ze studny lekárny "U zlatého pelikána" v Uherském Brodě (okr. Uh. Hradiště). - Funde aus dem Brunnen der Apotheke "U zlatého pelikána" (Beim goldenen Pelikan) in Uherský Brod (Bez. Uh. Hradiště) 93

2.8. Různé

BÁLEK, M.: Výsledky leteckého snímkování na Moravě v letech 1990 až 1991. - Die Ergebnisse der Luftbildprospektion in Mähren in den Jahren 1990 bis 1991. 95

BÁLEK, M. - ŠMÍD, M.: Kruhový areál u Dětkovic (okr. Prostějov) a výsledky leteckého snímkování na Prostějovsku. - Kreisareal bei Dětkovice (Bez. Prostějov) und Ergebnisse der Luftbildaufnahmen im Prostějover Raum. 99

ČIŽMÁŘ, M. - GEISLER, M.: Záchranný výzkum v Marchanicích (okr. Vyškov). - Rettungsgrabung in Marchanice (Bez. Vyškov). 100

GEISLER, M. - VITULA, P.: Záchranný výzkum na trase tranzitního plynovodu Mutěnice. - Velké Němčice v roce 1991 (okres Hodonín, Břeclav). - Rettungsgrabungen auf der Trasse der Transitgasleitung Mutěnice - Velké Němčice im Jahre 1991 (Bez. Hodonín, Břeclav). 101

GEISLER, M. - VITULA, P.: Záchranný výzkum na trase plynovodu Němčice nad Hanou - - Dobromilice (okr. Prostějov). - Rettungsgrabung auf der Trasse der Gasleitung Němčice nad Hanou - Dobromilice (Bez. Prostějov). 102

KOVÁRNÍK, J.: Další archeologické lokality ze Znojemska a Třebíčska.- Weitere archäologische Befunde im Raume von Znojmo und Třebíč (Bez. Znojmo,Třebíč). 102

KOVÁRNÍK, J.: Výsledky letecké archeologické prospekce na jižní Moravě v roce 1991. - Die Ergebnisse der archäologischen Luftbildprospektion in Südmähren im J. 1991. 108

PAVELČÍK, J.: Záchranná akce na "Kostelním kopci" v Opavě-Jaktaři (okr. Opava). - Rettungsaktion am "Kostelní kopec" (Kirchenberg) in Opava-Jaktař (Bez. Opava). 110

PAVELČÍK, J.: Nové nálezy z Malých Hoštic (okr. Opava). - Neue Befunde aus Malé Hoštice (Bez. Opava). 111

POLÁČEK, L.:Povrchový průzkum a terénní výzkum lokalit jihozápadní Moravy. - Terrainbegehungen und -grabungen von Lokalitäten Südwestmährens in den Jahren 1990 und 1991. 112

SNÁŠIL, R.: Polykulturní sídlištní lokalita při Modré u Velehradu (okr. Uherské Hradiště). - Polykultur-Siedlungslokalität um Modrá bei Velehrad (Bez. Uherské Hradiště). 117

ŠMÍD, M.: Zpráva o výsledcích povrchových sběrů a drobných výzkumů v roce 1991. - Bericht über die Ergebnisse der Oberflächensammlungen und der kleineren Grabungen im Jahre 1991. 118

VITULA, P.: Rettungsgrabung in Brno-Horní Heršpice (Bez. Brno-město). 120

VITULA, P.: Průzkum trasy plynovodu Šitbořice - Hustopeče (okr. Břeclav).- Begehung der Gasleitungstrasse Šitbořice - Hustopeče (Bez. Břeclav). 120

3. Varia

ČERMÁKOVÁ, Z.: Experiment v archeologii 125

ŠEBELA, L.: Sekeromlat typu A z Jičíněvsi, okr. Jičín. - Streitaxt des Types A von Jičíněves, Bez. Jičín 126

ŠTROF, A.: Entstehung und Entwicklung der Lausitzer Urnenfelder im Raume Nordwestmährens (Thesen der Kandidatendissertation) 127

PAVELČÍK, J.: Odborná skupina pro neolit a eneolit Moravy ČAS při ČSAV. 128

PAVELČÍK, J.: X. setkání pobočky MSAK a ČSA-SAČMS při ČSAV pro severní Moravu a Slezsko. 128

Výzkumy a záchranné akce na Moravě v roce 1991

a) Rejstřík lokalit 129

b) Rejstřík kultur 134

1. ČLÁNKY A KRÁTKÉ STUDIE

LATÉNSKÉ SÍDLIŠTĚ VE VYŠKOVĚ (okr. Vyškov)

PAVLA HORÁLKOVÁ, AÚ ČSAV Brno

Při stavbě dálnice Brno-Vyškov byl v srpnu 1989 a červnu 1990 proveden autorkou ve spolupráci s pracovníky AÚ ČSAV v Brně záchranný výzkum na laténském sídlišti u Vyškova. Lokalita leží ve Vyškovské bráně jižně od Vyškova, v trati "Ostrovy" (obr. 1A). Rozkládá se na svahu mírně skloněném k severovýchodu, obtékaném ze západu Rostěnickým a z východu Bohdalickým potokem, v nadmořské výšce okolo 255 m. Záchranné práce probíhaly na ploše přibližně 260x250 m, z větší části porušené postupujícími stavebními úpravami (obr. 1B). Lokalita byla již dříve sledována M.Daňkem z Drnovic a pracovníkem vyškovského muzea O. Šedou, kteří zde také v roce 1983 podnikli záchranný výzkum naorané chaty. Tento objekt, později označený číslem 8, byl vzdálen přibližně 180 m jihozápadně od zkoumané plochy.

Celkem se na lokalitě podařilo odkrýt osm sídlištních objektů, které poskytly 376 keramických střepů,[1] čtyři zlomky skleněných náramků, tři fragmenty železných nožů, část železné spony, tři brousky, dále mazanici a zvířecí kosti.[2] V předkládaném příspěvku je tradičním verbálním způsobem popsána terénní situace a drobné nálezy. U keramického materiálu je maximálně využito kresebné dokumentace s vyobrazením většiny okrajových zlomků, zdobených výdutí a den. Značkami jsou vyznačeny sledované vlastnosti (použitá keramická hmota: t-tuhová, j-jemná, h-hrubá; tmavý profil značí výrobu na kruhu a světlý profil výrobu v ruce). K přehledné informaci o celkovém počtu keramických tvarů a jejich závislosti na použité keramické hmotě pak slouží jednoduché tabulky uvedené u popisu objektů (tab. 1-8).

Popis objektů a nálezů

Obj. č. 1 (obr. 2)

Jáma nepravidelně oválného půdorysu. Dno členěno, stěny zešikmeny. Zásyp tmavohnědý. Orientace SSZ-JJV. Rozměry: 440x310 cm, hl. 50-80 cm od úrovně podloží.

Nálezy:

- keramika (18857/1-1/89 až -29/89):
  počet kusů zhotovených na kruhu: 10 (34.48 %)
  počet kusů zhotovených v ruce: 17 (58.62 %)
  neurčeno kusů: 2 (6.90 %)
- mazanice (18857/1-271/89)
- zvířecí kosti (18857/1-270/89)

obj. 1/89	mísy				hrnce			situly			vázy+jiné			neurčen			celkem
	OS	OZ	D	V	O	D	V	O	D	V	O	D	V	O	D	V	
tuha			1					1		2							4(14%)
jemný	1	2	1	4	1					1	1					2	13(45%)
hrubý		8			2											2	12(41%)
celkem	17				3			4			1			4			29

Tab. 1. Zastoupení keramických tvarů podle užité keramické hmoty v objektu č. 1. OS-esovitě profilovaný okraj, OZ-zatažený okraj, (případně kónické mísy), O-okraj, D-dno, V-výduť,

[1] Jde o počet inventovaných kusů keramiky. Její původní celkovou sumu nelze vyčíslit vzhledem k dříve provedené skartaci "atypických zlomků".

[2] Nálezy získané v roce 1983 (obj. č. 8) jsou uloženy v Muzeu ve Vyškově, ostatní se dosud nacházejí v depozitáři AÚ Brno (obj. č. 1-7). Všechny nálezy jsou podrobně zpracovány v NZ č.j. 76/91 archiv AÚ Brno.

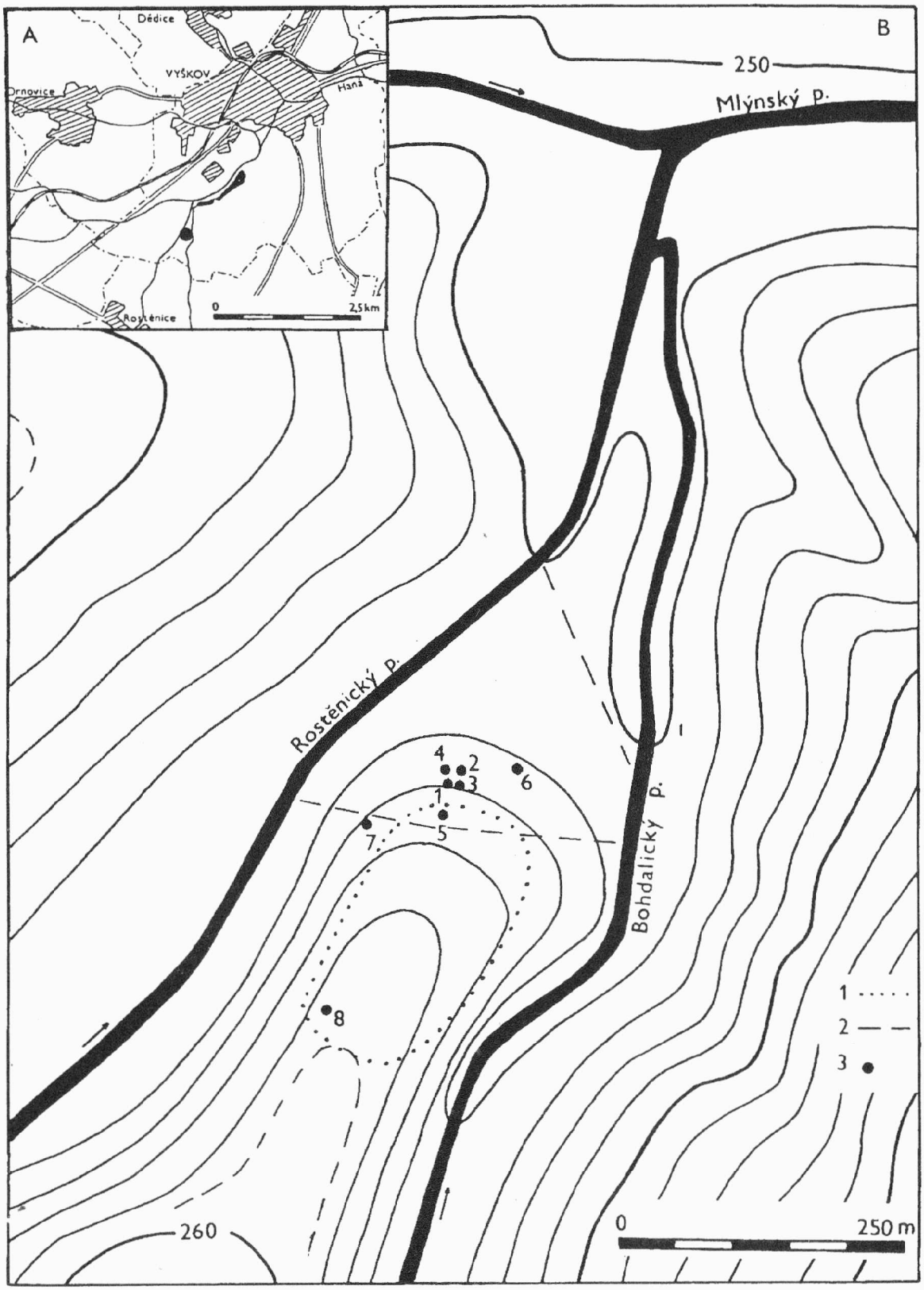

Obr. 1. Laténské sídliště - Vyškov-"Ostrovy". a: Poloha lokality na výseku z mapy 1:50 000,č.l.24-41 Vyškov, b: Situace výzkumu na výseku z mapy 1:5 000, č.l. Vyškov 7-7, 1-hranice výskytu nálezů při povrchovém průzkumu, 2-hranice skrývky, 3-objekty.

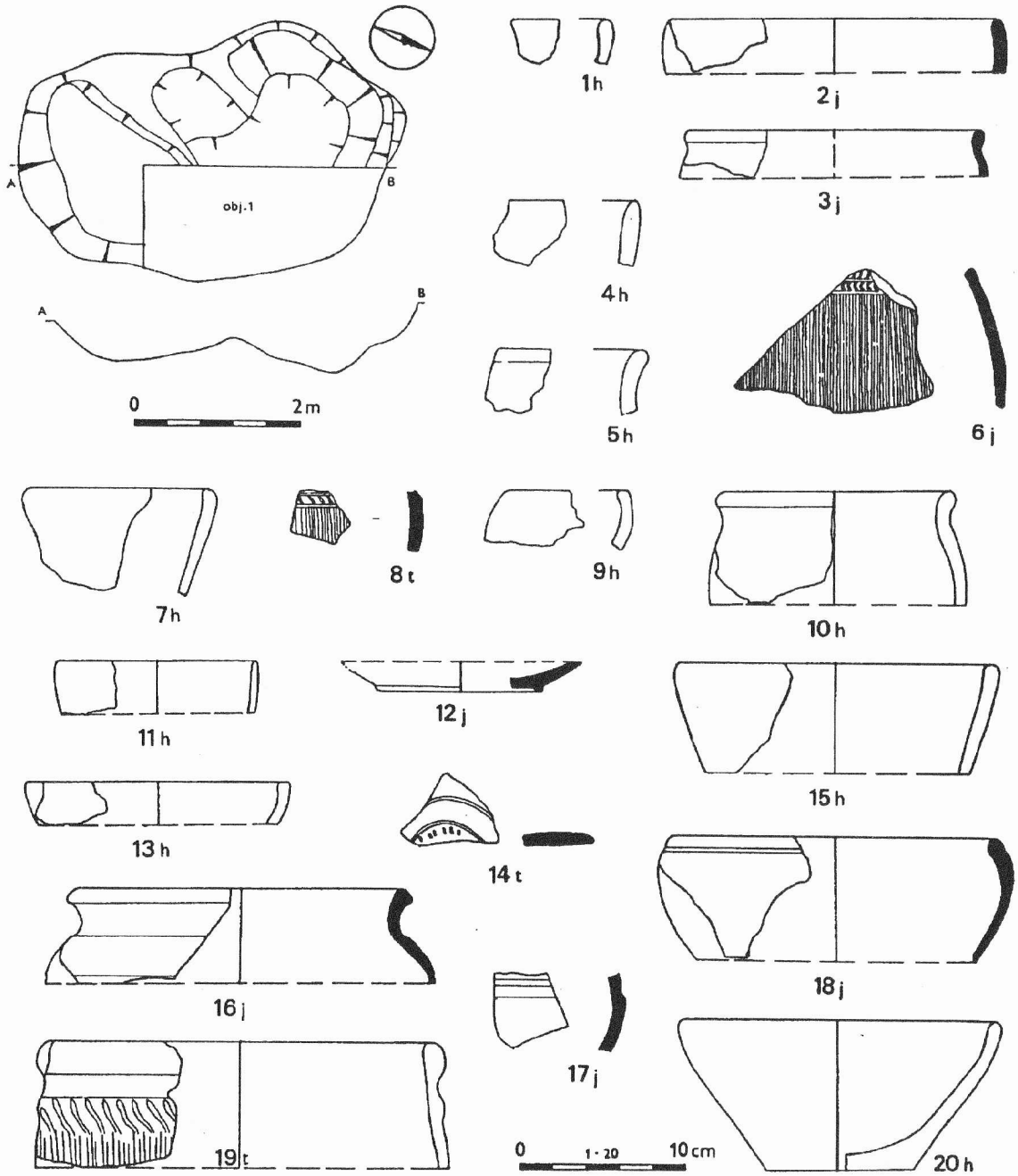

Obr. 2. Vyškov. Objekt č. 1, keramika 1-20.

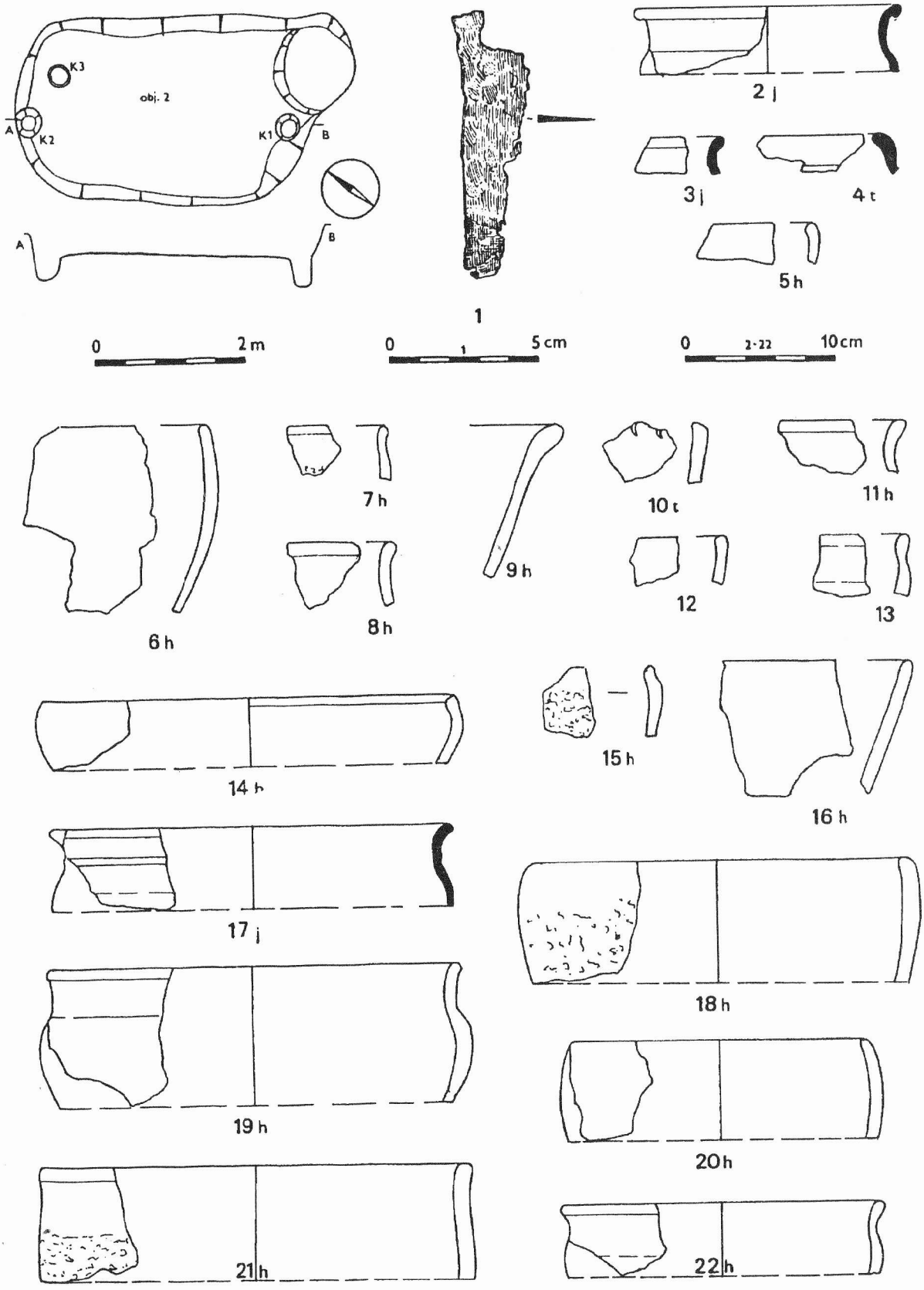

Obr. 3. Vyškov. Objekt č. 2, železo 1, keramika 2-22.

Obj. č. 2 (obr.3)

Chata obdélného půdorysu s kůlovými jamkami při středu kratších stěn (K1 ∅ 30 cm, hl. 40 cm; K2 ∅ 38 cm, hl. 32 cm; K3 ∅ 30 cm, hl. 6 cm). Dno se mírně svažovalo směrem k JV, kde přecházelo v jámu o ∅ 41 cm a hl. 24 cm. Zásyp tmavohnědý. Orientace SSZ-JJV. Rozměry: 400x260 cm, hl. 3O-40 cm.

Nálezy:

- železný nůž, zachována část ostří. D. 92 mm, max. š. 23 mm, obr. 3:1 (18857/1-258/89)
- keramika (18857/1-30/89 až -58/89):
  počet kusů zhotovených na kruhu: 9 (31.03 %)
  počet kusů zhotovených v ruce: 19 (65.52 %)
  neurčeno kusů: 1 (3,45 %)
- zvířecí kosti (18857/1-272/89)

obj. 2/89	mísy				hrnce			situly			soudky+jiné			neurčen			celkem
	OS	OZ	D	V	O	D	V	O	D	V	O	D	V	O	D	V	
tuha								1	1	3						2	7(24%)
jemný	1			1	2											1	5(17%)
hrubý	2	6			4	2	1				2						17(59%)
celkem	10				9			5			2			3			29

Tab. 2. Zastoupení keramických tvarů podle užité keramické hmoty v objektu č. 2.

Obj. č. 3 (obr.8)

Jáma téměř kruhového půdorysu se stupňovitým dnem. Zásyp tmavohnědý. Rozměry: 120x118 cm, hl. 24 cm.

Nálezy:

- keramika (18857/1-59/89 až 61/89):
  počet kusů zhotovených na kruhu: 1
  počet kusů zhotovených v ruce: 2
  neurčeno kusů: 0

obj. 3/89	mísy				hrnce			situly			jiné			neurčen			celkem
	OS	OZ	D	V	O	D	V	O	D	V	O	D	V	O	D	V	
tuha		1															1(33%)
jemný	1																1(33%)
hrubý		1															1(33%)
celkem	3																3

Tab. 3. Zastoupení keramických tvarů podle užité keramické hmoty v objektu č. 3.

Obj. č. 4 (obr.4)

Větší nepravidelná jáma s výběžky v jižní a západní části. Prozkoumána pouze J část, a to do hl. 60 cm pod úroveň podloží, v případě Z výběžku do hl. 95 cm. Zásyp tmavohnědý.

Rozměry: 520x680 cm, hl. 95 cm.

Nálezy:

- brousek tvaru plochého komolého jehlanu, rozměry: 103x30x19 mm, obr. 4:1 (18857/1-265/89)
- keramika (18857/1-62/89 až 115/89):
  počet kusů zhotovených na kruhu: 34 (62.26 %)
  počet kusů zhotovených v ruce: 15 (28.31 %)
  neurčeno kusů: 5 (9.43 %)
- mazanice (18857/1-264/90)
- zvířecí kosti (18857/1-273/89)

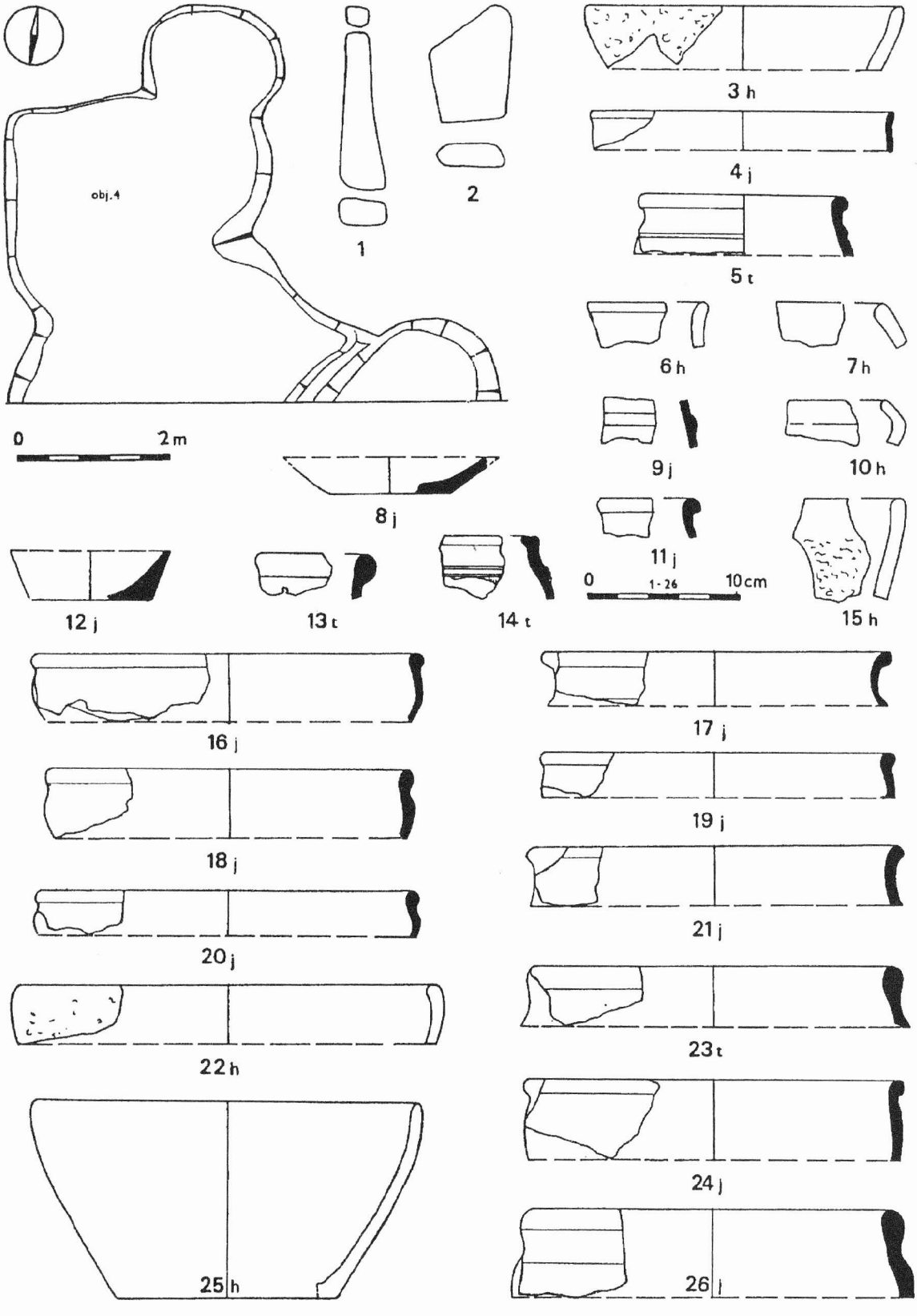

Obr. 4. Vyškov. Objekt č. 4, kámen 1,2, keramika 3-26.

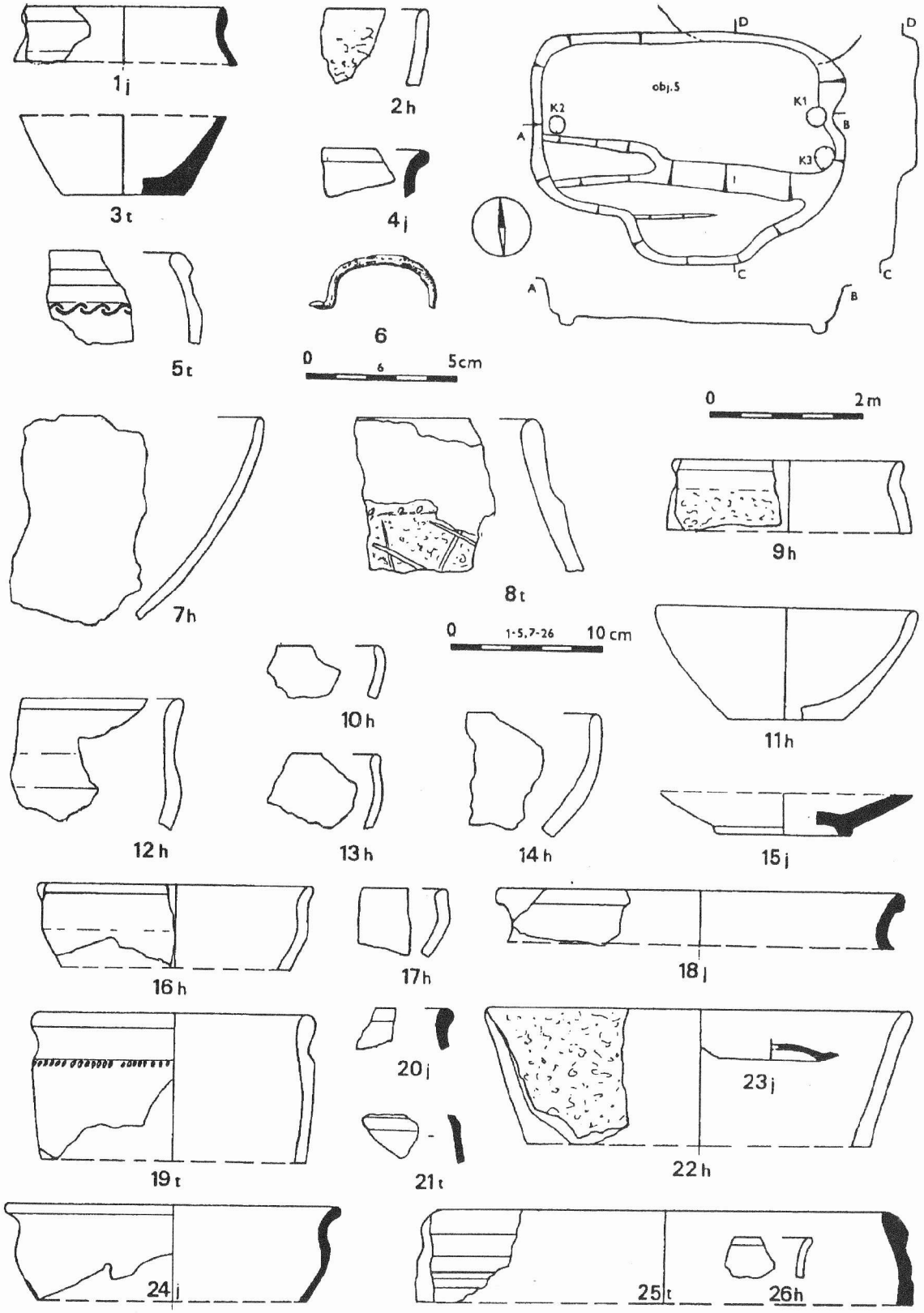

Obr. 5. Vyškov. Objekt č. 5, železo 6, keramika 1-5,7-26.

obj. 4/89	mísy				hrnce			situly			soudky+jiné			neurčen			celkem
	OS	OZ	D	V	O	D	V	O	D	V	O	D	V	O	D	V	
tuha					1			3	5	1					4	5	19(35%)
jemný	6		3	3	3	1	2	1							1	2	22(41%)
hrubý		5		2	2						1				3		13(24%)
celkem	19				9			10			1			15			54

Tab. 4. Zastoupení keramických tvarů podle užité keramické hmoty v objektu č. 4.

Obj. č. 5 (obr.5)

Chata obdélného půdorysu s kůly při středu kratších stran (K1 ∅ 23 cm, hl. 30 cm; K2 ∅ 21 cm, hl. 12 cm; K3 ∅ 26 cm, hl. 10 cm). Podél jižní stěny stupňovitá lavice (180x50 cm, v. nade dnem 30 cm). V hnědém zásypu s uhlíky a se zlomky mazanice zjištěna v druhotném uložení ve středu chaty asi 20 cm nade dnem mazanicová kra se zlomky keramiky. Orientace V-Z. Rozměry: 400x180 cm, hl. 50-58 cm.

Nálezy:

- zlomek železné spony, zachována pouze část obloukovitého lučíku. D. 38 mm, v. oblouku 18 mm, obr.5:6 (18857/1-259/90)
- keramika (18857/1-116/90 až 153/90):
  počet kusů zhotovených na kruhu: 12 (31.58 %)
  počet kusů zhotovených v ruce: 22 (57.89 %)
  neurčeno kusů: 4 (10.53 %)
- mazanice (18857/1-266/90) - zvířecí kosti (18857/1-267/90)

obj. 5/89	mísy				hrnce			situly			jiné			neurčen			celkem
	OS	OZ	D	V	O	D	V	O	D	V	O	D	V	O	D	V	
tuha					2			1	1	1					3	2	10(26%)
jemný	3		2	1	2								2	1		2	13(34%)
hrubý	3	7	1		1	1	1								1		15(40%)
celkem	17				7			3			2			9			38

Tab. 5. Zastoupení keramických tvarů podle užité keramické hmoty v objektu č. 5.

Obj. č. 6 (obr.6,7)

Chata obdélného půdorysu s kůly při středu kratších stran (K1 ∅ 30 cm, hl. 18 cm; K2 ∅ 25 cm, hl. 34 cm; K3 ∅ 30 cm, hl. 10 cm). Východní kratší stěna v místě kůlové jamky mírně ustupovala směrem do středu objektu. V jižní delší stěně byl vyhlouben výklenek asi 12 cm pod úroveň mírně klesajícího dna chaty. Zásyp černý. Orientace SZ-JV. Rozměry: 560x320 cm, hl. 25 cm.

Nálezy:

- zlomek náramku ze světle modrého skla. Na středovém žebru zdobený bradavkovitými výčnělky. D. 27 mm, v. 10 mm, š.6 mm, ∅ 70 mm. Obr.7:2 (18857/1-262/90)
- zlomek náramku ze světle modrého skla. Zachováno pouze jedno žebro. D. 11 mm, š.7 mm, v. 12 mm, obr. 7:6 (18857/1-263/90)
- železný plíšek. Rozměry: 44x49x2mm, obr. 7:1 (18857/1-260/90)
- keramika (18857/1-154/90 až 252/90):
  počet kusů zhotovených na kruhu: 86 (86.87 %)
  počet kusů zhotovených v ruce: 10 (10.10 %)
  neurčeno kusů: 3 (3.03 %)
- mazanice (18857/1-268/90)
- zvířecí kosti (18857/1-269/90)

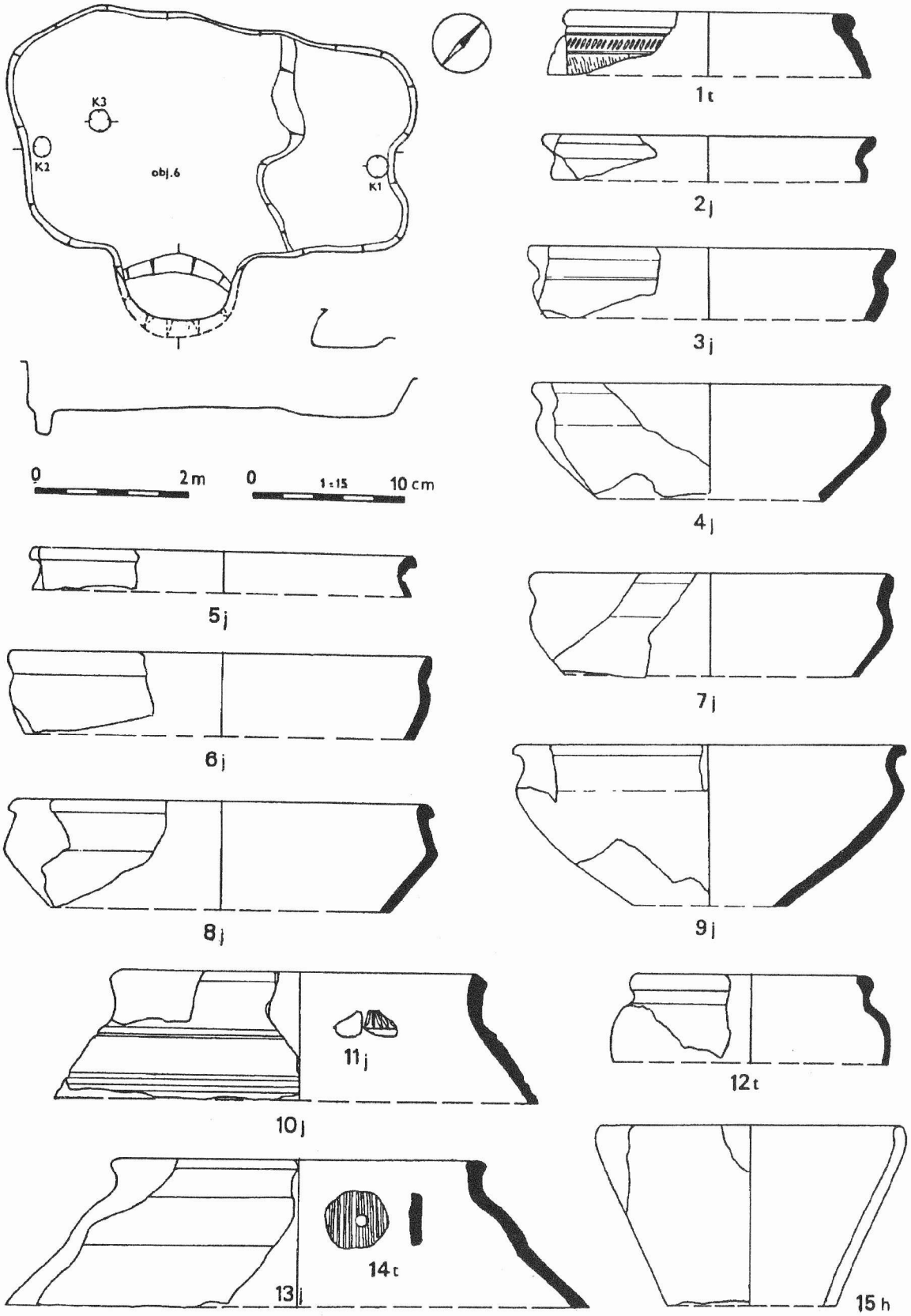

Obr. 6. Vyškov. Objekt č. 6, keramika 1-15.

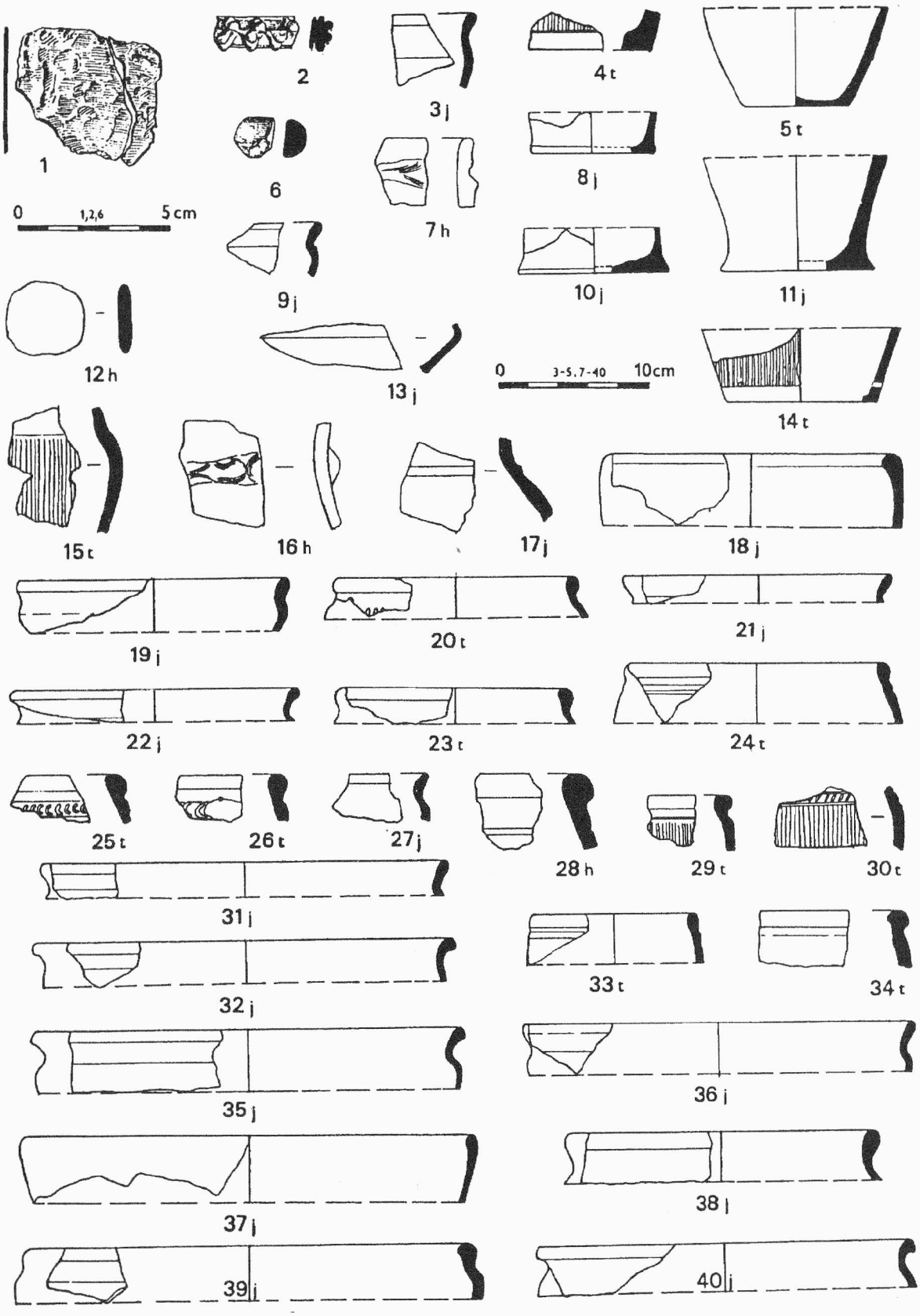

Obr. 7. Vyškov. Objekt č. 6, železo 1, sklo 2,6, keramika 3-5,7-40

obj. 6/89	mísy				hrnce			situly			vázy			neurčen			celkem
	OS	OZ	D	V	O	D	V	O	D	V	O	D	V	O	D	V	
tuha								9	5	11	1				2	7	35(35%)
jemný	18	2	9	4	3	2	2	1			2	3		1			50(50%)
hrubý		2	2			2	1	1			1				1	4	14(15%)
celkem	37				10			27			7			18			99

Tab. 6. Zastoupení keramických tvarů podle užité keramické hmoty v objektu č. 6.

Obj. č. 7 (obr.8)

Jáma nepravidelného kruhového půdorysu se šikmými stěnami a rovným dnem. Zásyp hnědošedý. Rozměry: 150x140 cm, hl. 20 cm.

Nálezy:

- železný nůž, zachována pouze část ostří. D. 79 mm, max. š. 12 mm, obr. 8:4 (18857/1-263/90)
- keramika (18857/1-254/90 až 257/90):
  počet kusů zhotovených na kruhu: 1
  počet kusů zhotovených v ruce: 3
  neurčeno kusů: 0
- zvířecí kosti (18857/1-274/90)

obj. 7/89	mísy				hrnce			situly			jiné			neurčen			celkem
	OS	OZ	D	V	O	D	V	O	D	V	O	D	V	O	D	V	
tuha																1	1(25%)
jemný					1												1(25%)
hrubý				1												1	2(50%)
celkem	1				1									2			4

Tab. 7. Zastoupení keramických tvarů podle užité keramické hmoty v objektu č. 7.

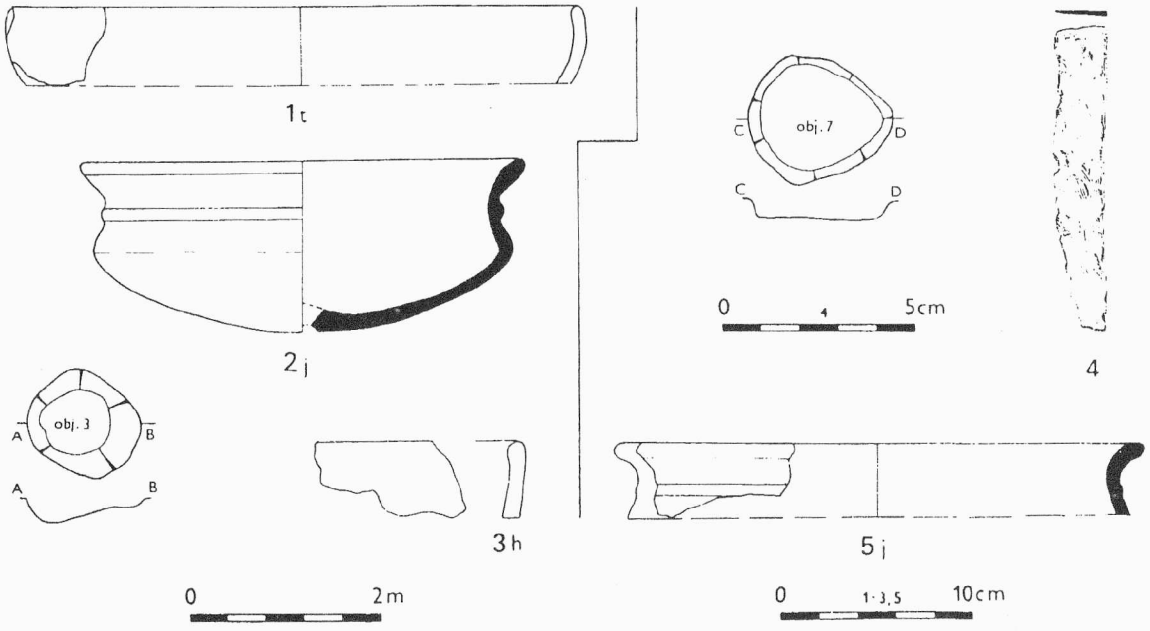

Obr. 8. Vyškov. Objekt č. 3,7,železo 4, keramika 1-3,5.

Obj. č. 8 (obr.9,10)

Chata obdélného půdorysu s kůly při středu kratších stran (K1 ∅ 36 cm, hl. 33 cm; K3 ∅ 20 cm, hl. 36 cm) a s dalším kůlem na delší ose objektu (K2 ∅ 30 cm, hl. 5 cm). Drobná kůlová jamka se nacházela ještě v SZ rohu. Zásyp v horní části hnědý, směrem ke dnu promíchán hrudkami spraše; při dně hlinitopísčitý. Orientace ZZS-VVJ. Rozměry: 460x240 cm, hl. 66 cm od úrovně dnešního terénu.

Nálezy:

- část skleněného náramku z kobaltově modrého skla se čtyřmi žebry; středová žebra zdobena tzv. perlovým motivem. D. 26 mm, v. 14 mm, š. 6 mm, ∅ 70 mm, obr. 9:2 (A 8261)
- část náramku ze světlemodrého skla se třemi žebry, středové žebro šikmo stáčeno a zdobeno žlutou klikatkou. D. 62 mm, v. 11 mm, š. 5 mm, ∅ 70 mm, obr. 9:3 (A 8262)
- část železné skoby? (A 8235)
- zlomek železného nože s trnem ? D. 57 mm, max.š. 21 mm, obr. 9:1 (A 8236)
- dvoukónický přeslen. V. 37 mm, ∅ 39 mm (A 8237)
- keramika (A 8243-A 8260):
  počet kusů zhotovených na kruhu: 111 (87.40 %)
  počet kusů zhotovených v ruce: 10 (7.87 %)
  neurčeno kusů: 6 (4.73 %)
- dva zlomky brousků. D. 64 mm, d. 115 mm, (A 8242)
- struska (A 8239)
- mazanice (A 8264)
- zvířecí kosti (A 8263)

obj. 8/89	mísy				hrnce			situly			vázy+kalichy			neurčen			celkem
	OS	OZ	D	V	O	D	V	O	D	V	O	D	V	O	D	V	
tuha						2		12	3	50							67(53%)
jemný	14	3	1	2	5		1				1	2		1	1	26	57(45%)
hrubý		1						1								1	3(2%)
celkem	21				8			66			3			29			127

Tab. 8. Zastoupení keramických tvarů podle užité keramické hmoty v objektu č. 8.

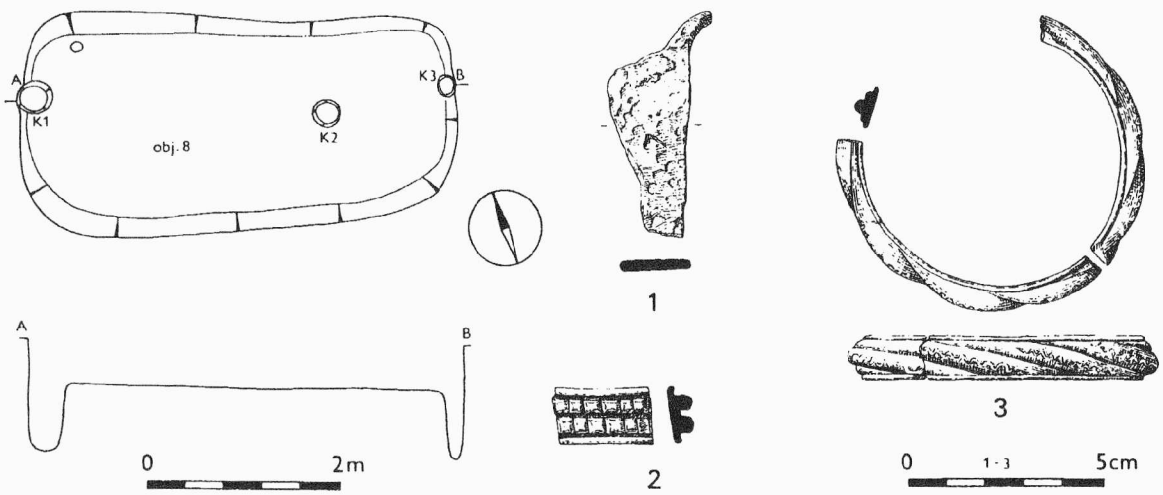

Obr. 9. Vyškov. Objekt č. 8, železo 1, sklo 2,3.

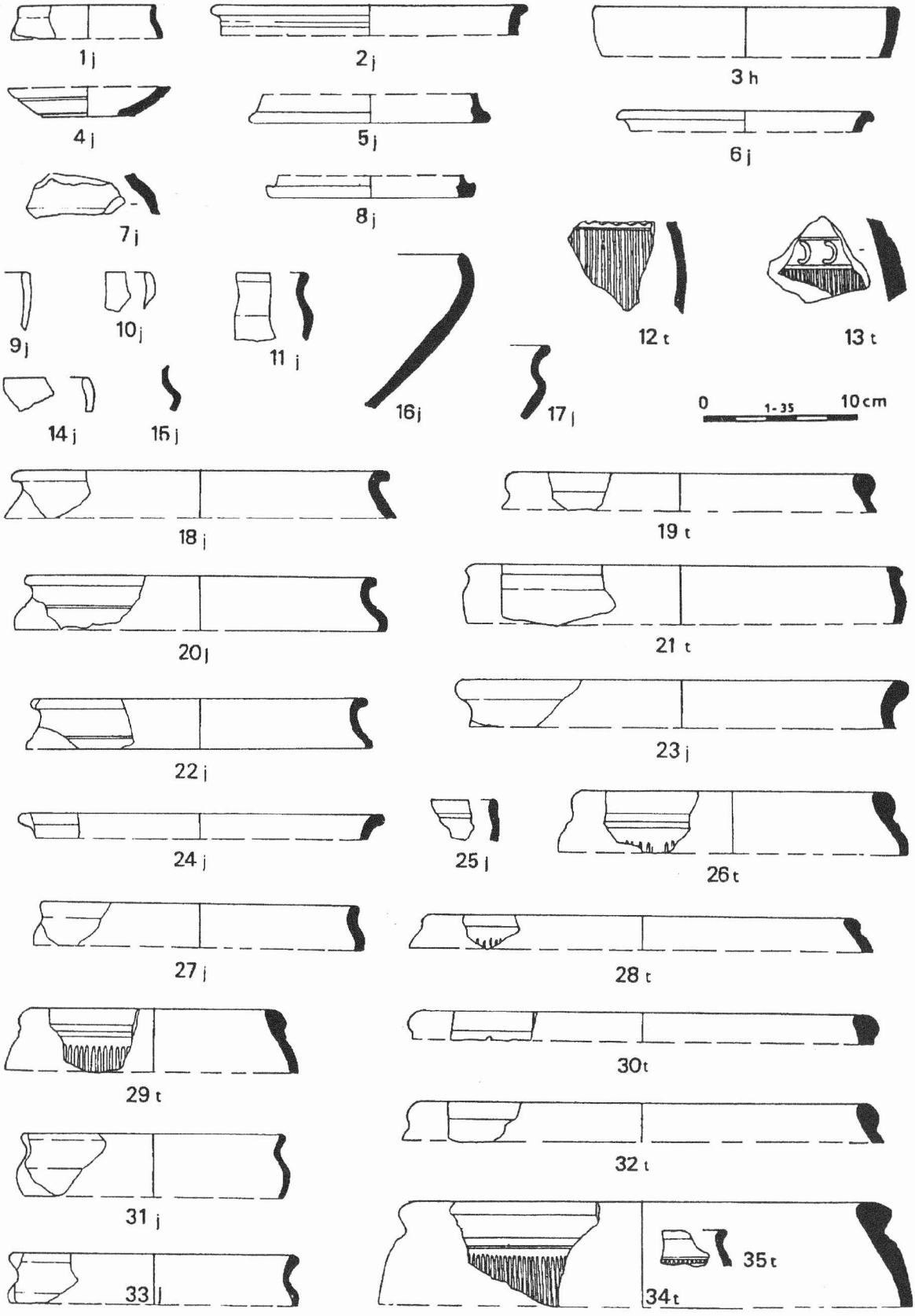

Obr.10. Vyškov. Objekt č. 8, keramika 1-35.

Archeologickým výzkumem na lokalitě Vyškov-"Ostrovy" v letech 1983, 1989 a 1990 se podařilo zachytit celkem osm laténských objektů, z toho čtyři chaty a čtyři jámy. Typické zahloubené obdélníkové chaty s kůlovou konstrukcí při kratších stranách byly orientovány v jednom případě V-Z (obj. č. 5) ve dvou případech SZ-JV (obj. č. 8 a 2) a v dalším případě SV-JZ (obj. č. 6). U chaty č. 5 byla jižní delší strana upravena ve stuňovitý výklenek (obr. 5), zatímco v chatě č. 6 se k jižní delší stěně připojoval výklenek lehce vyhloubený do stěny chaty, sloužící patrně jako sklípek (obr. 6). Stejnému účelu snad mohla sloužit i jáma v SV rohu chaty č. 2 (obr. 3).

Další sídlištní objekty byly zastoupeny jámou pravidelného oválného půdorysu s členitým dnem (obj. 1), větší nepravidelnou a ne zcela prozkoumanou jámou (obj. 4) a dvěma menšími objekty přibližně kruhového půdorysu (obj. 3, 7). Doklady povrchové kůlové zástavby se zjistit nepodařilo. Sledujeme-li polohu jednotlivých objektů, zdá se být nápadná kumulace objektů č. 1, 2, 3 a 4 přibližně ve středu severní části zkoumané plochy (obr. 1b). Tyto objekty náležely stejnému časovému úseku a objekty č. 1 a 2 měly shodnou orientaci. Zda v tomto případě jde o záměrné uskupení do menší sídlištní jednotky (dvorce), nelze vzhledem k značnému porušení zkoumané plochy prokázat.

K nejstarším objektům na sídlišti náleží patrně chata č. 5, která obsahovala keramický materilál zhotovený z větší části v ruce (57 %). K nejvýraznějším tvarům patří situla s výzdobou ležících kolkovaných "S" v místě maximální výdutě (obr.5:5) a hrnec zdobený v místě lomu výdutě vrypy (obr. 5:19). Obě nádoby jsou charakteristické pro stupeň LTA, jejich výskyt však nelze vyloučit ani ve stupni LTB1 (MEDUNA 1980a, 64). Analogii tuhové situly s kolkovaným motivem ležícího "S", datované do LTB, najdeme například v obj. č. 12 ve Velkých Hostěrádkách (ČIŽMÁŘ 1984, 480, obr. 9:13). K archaickým tvarům patří také hrnec s plastickou páskou, zdobený na drsné výduti vhlazovaným mřížováním (obr. 5:8). Tento motiv uplatněný na zdrsňované stěně nádoby se objevuje na nepříliš vzdálené lokalitě v Němčanech (MEDUNA 1980a, obr. 102:3). Zde však zdobí odlišný keramický typ, který J. Meduna spojuje s reminiscencí na halštatské prvky (MEDUNA 1980a, 101). Z dalších keramických tvarů zhotovených v ruce jsou zastoupeny varianty mís se zataženým okrajem (obr.5:10,14, 17), kónické mísy (obr.5:2,11,22), někdy se zdrsňovanou výdutí, či esovitě profilované mísy (obr. 5:13,16). Ke zboží vyráběnému na kruhu náleží mísy s esovitou profilací (obr. 5:4, 18,24), v jednom případě s omfalem (obr. 5:23) a v jednom případě s prstencem (5:15) ve dně, hrncovité nádoby (obr. 5:1,20) a tuhová situla se dvěma žlábky pod hrdlem (obr. 5:25). O oprávněnosti zařazení chaty č. 5 do stupně LTB1 svědčí také nález lučíku železné spony (obr. 5:6). Jde nesporně o typologicky starou formu spony s volnou patkou, typickou pro fázi LTB1 (ČIŽMÁŘ 1975, 420).

Do stejného časového úseku lze přiřadit patrně objekty č. 1, 2, 3 a 4 které vytvářejí na zkoumané ploše malou skupinu. V jejich zásypu převažuje vyjma obj. 4 v ruce zhotovená keramika. Nejpočetnější skupinu představují varianty mís se zataženým okrajem (obr.2:1,7,13,15,20, 3:5,6,12,14,18, 4:3,10,22,25, 8:3), esovitě profilované mísy (obr.3:7,11,13,22) a hrncovité nádoby (obr.2:5,10, 3:8,15,19,21). Jemná keramika, točená na kruhu je zde zastoupena hrncovitými nádobami (obr. 2:3, 3:2, 4:17,21), vázou s plochým širokým žebrem (obr.2:16), a několika typy mís. Esovitě profilované mísy zdobené úzkým žebrem v místě hrdla (obr. 2:17, 3:17), v jednom případě s omfalem (obr.8:2) a mísa se zataženým, zesíleným okrajem (obr. 2:18) se objevují především v rámci stupně LTB (MEDUNA 1980a, 89, ČIŽMÁŘ 1984, 480)). K tuhové keramice vytáčené na kruhu náleží svisle rýhované situly s ovaleným okrajem (obr.2:9,), zdobené pod hrdlem plastickým žebrem (obr.4:14), pásem kolkovaných "C" (obr.2:6) nebo šimými záseky (obr. 2:8). Užití motivu kolkovaných "C" je typické pro oblast střední Moravy, kde se objevuje v rámci stupňů LTB-LTC1 (MEDUNA 1980a, 67-68). Výraznou skupinu nacházející se pouze v obj. 4 představují polokulovité mísy s ovaleným okrajem (obr. 4:16,18,19,20,24). Jejich výskyt J. MEDUNA (1980, 93) předpokládá od počátku stupně LTC. Vzhledem k ostatní keramické náplni v obj. 4 (tuhová situla s plastickým žebrem, tuhová situla s nevýrazným odsazením hrdla od výdutě, mísy se zataženým okrajem, zdrsněné na výduti), se domnívám, že i tento objekt náleží ještě stupni LTB. Od jmenované skupiny objektů byla poněkud vzdálena menší jáma (obj.č. 7) obsahující jediný zlomek keramiky, patrně z mísy s plastickým žebrem, a část železného nože. Časově ji lze tedy zařadit také do stupně LTB.

Skladba keramických nálezů výše jmenovaných objektů, se kterou se můžeme setkat i na nepříliš vzdáleném sídlišti v Němčanech (MEDUNA 1980b, 208-215, MEDUNA 1980a, obr. 100-105), tedy odpovídá náplni stupně LTB, vymezené M. Čižmářem na základě nálezů na sídlišti ve Velkých Hostěrádkách (ČIŽMÁŘ 1984, 479-480).

O mladším osídlení lokality svědčí poněkud odlišný charakter keramických nálezů z objektů č. 6 a 8. Zde výrazně stoupá procento na kruhu vytáčené keramiky (graf 1) a současně se mění zastoupení keramických typů. Keramika zhotovená v ruce je prezentována pouze několika zlomky mís (obr. 6:15,10:11,15) a dvěma zlomky hrnce s plasticou profilovanou páskou, připomínající halštatské tvary (obr. 7:7,16). Z keramických tvarů zhotovených na kruhu vystupují především chronologicky ne příliš citlivé tuhové situly se svisle rýhovanou výdutí (obr. 7:4, 14,15,20,29, 10:27,29,30,35,36,), zdobené v podhrdlí ještě pásem šikmých vrypů (obr. 7:30) nebo kolkovanými obrácenými "C" (obr. 7:26, 10:13,14). Z jemné keramiky jsou zastoupeny mísy plynulé esovité profilace (obr.6:4,5,7,9, 10:12,16,18,32), zdobené žlábkem v podhrdlí (obr. 10:21,23), esovitě profilované mísy s vyšším hrdlem (6:3, 7:22, 35), dále mísy s ostře lomenou výdutí a zesíleným okrajem (obr. 6:8). Značně klesl podíl mís se zataženým okrajem (obr. 7:18,37). Z dalších tvarů jsou zastoupeny vázy zdobené obvodovými rýhami (obr. 6:10) nebo širokými plochými žebry (obr. 6:13). Zlomek nožky s prstencem u dna (obr. 10:5,8) snad pochází z kalichovitého poháru. Charakter keramické náplně objektů č. 6 a 8 odpovídá horizontu 1 na sídlišti ve Strachotíně, datovanému do stupě LTC1 (ČIŽMÁŘ 1987, 223). Stejně tak lze do tohoto stupně zařadit nálezy skleněných zlomků náramků v obou objektech. V chatě č. 6 šlo o zlomek světle modrého náramku s bradavkovitými výčnělky (obr. 6:2) typu HAEVERNICK 14 (1960, 61-63) a zlomek blíže neurčitelného blankytně modrého náramku (obr. 6: 6), patrně typ HAEVERNICK 8 (1960, 55). Chata č. 8 pak obsahovala zlomek modrého náramku se stáčeným středovým žebrem, zdobeným bílou nití, typ HAEVERNICK 8b (1960, 55) a zlomek kobaltově modrého náramku se čtyřmi žebry (dvě středová členěna) typ HAEVERNICK 13 (1960, 59). S analogiemi uvedených typů se můžeme setkat na moravských sídlištích počínaje stupněm LTC1, přičemž těžiště výskytu typu 13 a 14 spadá právě do tohoto stupně (VENCLOVÁ 1990, 134). Tomuto datování neodporuje ani chronologické třídění skleněných náramků z Manchingu (GEBHARD 1989, Tab. 49,50).

Vedle již zmíněných nálezů skleněných náramků a železné spony byly na lokalitě ve Vyškově nalezeny také dva železné nože (obr. 3:1, 8:4) a jeden železný předmět snad s podobnou funkcí (obr. 9:1).

Výzkum přinesl také poměrně bohatý soubor osteologického materiálu (480 zlomků). Výsledky jeho druhového určení[3] odpovídají skladbě domácího zvířectva běžné na nížinných laténských sídlištích (tab. 9).

obj. č.	Bos prim.	Sus. scr.	Ovis/Capra	Ovis ammon	Canis lupus	Equus cabal.	Cervus elap.	neurč.	celkem
1	3	1	2		1			22	29
2	2	2	3	2		1		25	35
3								16	16
4	8	5	9			1		65	88
5	4	12	4					42	62
6	18	26	9	1	3	3	2	110	172
7	1	1						24	26
8	4	4	8	1	2			33	52
	40	51	35	4	6	5	2	337	480

Tab. 9. Vyškov-"Ostrovy". Druhová skladba osteologického materiálu.

Rozbor archeologických nálezů prokázal, že počátek laténského osídlení lokality ve Vyškově-"Ostrovech" lze klást do starší fáze stupně LT-B (LT-B1). Tento stupeň reprezentují nálezy z chaty č. 5. Rámcově do stejného stupně lze zařadit i objekty 1,2,3,4. Zde však vzhledem k poněkud odlišnému složení keramické náplně objektů č. 1,2,3,4 (absence časně laténských tuhových situl a naopak výskyt svisle rýhovaných situl točených na kruhu) a současně odlišná orientace podélných objektů by mohla svědčit, že náleží mladší fázi vývoje sídliště. Do trvání stupně LTB lze patrně zařadit i obj.č.7. Nejmladší fázi pak představují nálezy v obj. 6 a 8, spadající již do stupně LTC1. Význam vyškovské lokality spočívá především v rozšíření počtu relativně dobře datovatelných celků,

[3] Za určení osteologického materiálu děkuji MVDr. Z. Kratochvílovi, CSc.

na jejichž základě je možné se pokoušet o detailnější chronologické třídění sídlištní keramiky na Moravě.

Literatura

ČIŽMÁŘ, M. 1975: Relativní chronologie keltských pohřebišť na Moravě. Památky arch. LXVI, 417-437.

ČIŽMÁŘ, M. 1984: Laténské sídliště z Velkých Hostěrádek, okr. Břeclav. Památky arch. LXXV, 463-485.

ČIŽMÁŘ, M. 1987: Laténské sídliště ze Strachotína, okr. Břeclav. Památky arch. LXXVIII, 205-229.

GEBHARD, R. 1989: Der Glasschmuck aus dem Oppidum von Manching.

HAEVERNICK, Th. E. 1960: Die Glasarmringe und Ringperlen der Mittel- und Spätlatènezeit auf dem europäischen Festland. Bonn.

MEDUNA, J.1980a: Die latènezeitlichen Siedlungen in Mähren. Praha

MEDUNA,J. 1980b: Die latènezeitlichen Siedlungen und Gräberfelder in Mähren. FAM XI, Brno.

VENCLOVÁ ,N. 1990: Prehistoric glass in Bohemia. Praha

Latènezeitliche Siedlung in Vyškov (Bez. Vyškov). Beim dem Aufbau der Autobahn Brno-Olomouc führten im 1989-1990 Mitglieder des AU ČSAV in Brno eine Rettungsgrabung auf der latenzeitlichen Siedlung in Vyškov durch, wobei es gelang sieben Siedlugsobjekte (Obj. Nr. 1-7) zu untersuchen. Auf der Lokalität, im Raume der Vyškover Pforts südlich von Vyškov, wurde bereits im Jähre 1983 eine Hütte (Obj. Nr. 8) erforscht.

Im vorgellgten Beitrag werden in traditioneller verbalen Form nur die Terraindokumentation und die Kleinfunde behandelt. Was das keramische Material betrfft wird maximal die Zeichendokumentation mit der Abbildung von allen Randbruchstücken, der Mehrzal der verzierten Körper- und Bodenteile ausgenützt, mit einer symbolischen Bezeichnung deer verfolgten Eingenschften (die Zeichen bei der rechten Profilseite drůcken die verwendete keramische Masse aus: T - Graphit, J - feine, H - grobe, dunkles Profil bedeutet Drehscheibenkeramik und helles Profil handgemachte Ware). Zu der öbersichtlichen Information öber die Gesamtzahl der keramischen Formen in Abhängigkeit zu der verwendeten keramischen Masse in den einzelnen Komplexen dienen dann einfache Tabellen (Tab. 1-8).

Obwohl die Grabung auf einer verhältnismässig umfangreichen Fläche durchgeführt wurde, kann man sich zum Charakter der Siedlungsverbauung im Hinblick zur starken Zerstörung des Liegenden durch Bauarbeiten nur beschränkt äussern. Es waren hier die charakteristischen Hütten mit rechteckigem Grundrüss und Pfostenkonstruktion in den kürzen Wänden (Obj. Nr. 2,5,6,8), weiter eine im Grundrüss rechteckige Grube mit ausdrucksvoll gegliedertem Boden (Obj. Nr. 1) und weitere drei unregelmässige Gruben (Obj. Nr. 3,4,7) vertreten.

Abhand der Analyse des Fundmateriales könen die festgestllten Objekte in die Stufen LTB1-LTC1 datietr weredn. Die ältere Besiedlungsphase repräsentieren Befunde aus den Objekten Nr. 1-5 und 7 mit einem grössen Anteil von handgemachter Keramik und der Vertreung von keramischen Formen, die vor allem für den altlatènezeitlichen Abschnitt typisch sind. Der keramische Gesamtinhalt dieser Objekte weist nahe Analogien zu altlatènezeitlichen Fundkomplex von der naheliegen den Siedlung in Němčany, Bez. Vyškov (MEDUNA 1980, Abb. 100-105) und von der Siedlung in Velké Hostěrádky, Bez. Břeclav (ČIŽMÁŘ 1984, Abb. 9) auf. Zur jüngeren Besiedlugsphase gehören die Hütten Nr.6 und 8. Hier ist der Anteil von Drehscheibenkeramik höher und die Vertretung der eizelnen keramischen Typen und ihrer Varianten ist unterscheidlich. Der Fund von gläsernen blauen Armringen des Types Haevernick 8,13 und 14 in beiden Komplexen unterstützt dann volll diese Datierung.

Die Artenbestimmung der osteologischen Funde entspricht der auf latènezeitlichen Tieflandsiedlugen äblichen Struktur der Haustiere (Tab. 9).

PŘEHLED VÝZKUMŮ 1991

Vydává: Archeologický ústav Akademie věd ČR Brno
Královopolská 147
Odpovědný redaktor: Dr. Jaroslav Tejral
Redakce: Dr. Eduard Droberjar (vedoucí redaktor)
Dr. Lumír Poláček, Dagmar Vorlíčková
Překlady: Dr. R. Tichý, E. Tichá
Kresby: A. Krechlerová a autoři příspěvků
Na titulním listě: germánská miska ze 2. stol. z Dubňan
Tisk: Tiskárna Gloria, Rosice u Brna
Evidenční číslo: ÚVTEI-73332
Vydáno jako rukopis: 450 kusů

PD 1520
1991. (1993.)